CARLOS AUGUSTO SOTOMAYOR BERNOS
NOTARIO DE LIMA

ANEXO 1
MEMORIA DESCRIPTIVA
AEROPUERTO INTERNACIONAL "JORGE CHÁVEZ"*

1. Ubicación:

El Aeropuerto se encuentra ubicado en la Provincia Constitucional del Callao, adyacente al río Rimac (ver plano N° 1 del Anexo 20).

Tiene las siguientes coordenadas geográficas: 12° 01' 18.4" latitud sur y 77° 06' 51.6" longitud oeste, según el nuevo Orden Geodésico Mundial WGS-84.

2. Linderos y Medidas Perimétricas: (Graficados en los planos N° 2 y N° 3 del Anexo 20)

Por el Norte:

Con una línea quebrada de tres tramos con 555 metros lineales ("ml"), de longitud:

- Partiendo del vértice 1 cuyas Coordenadas UTM (PSAD 56) son: N=8'672,271.89 y E=268,987.35, se sigue en línea recta hacia el E a una distancia de 330 ml. hasta encontrar el vértice 2; lindando en este tramo con parcelas agrícolas del ex fundo La Taboada de propiedad de terceros.

- Luego; se parte del vértice 2 cuyas Coordenadas UTM son N=8'672,420.44 y E=269,282.49. Luego se prosigue en línea recta en dirección S a 145 ml. hasta encontrar el vértice 3; lindando con la Estación Meteorológica de CORPAC S.A.

- Partiendo del vértice 3 cuyas Coordenadas UTM son N=8'672,290.46. E=269,346.58, se prosigue en línea recta hacia el E a 80 ml. hasta encontrar el vértice 4, lindando siempre con la Estación Meteorológica de CORPAC S.A.

---

* Las áreas y edificaciones cuyo Aprovechamiento Económico será entregado en Concesión se indican en el Anexo 2.

Por el Este:

Con una línea quebrada de 35 tramos con una longitud de 6,265.94 ml.:

- Partiendo del vértice 4 cuyas Coordenadas UTM son N=8'672,326.24 y E=269,417.71, se prosigue en línea recta hacia el S a 1,280.00 ml. hasta encontrar el vértice 5, lindando en este tramo con la Fuerza Aérea del Perú.

- Partiendo del vértice 5 cuyas Coordenadas UTM son N=8'671,179.09 y E=269,983.65, se prosigue en dirección E a 160.00 ml. hasta encontrar el vértice 6, lindando en este tramo siempre con la FAP.

- Partiendo del vértice 6 cuyas Coordenadas UTM son N=8'671,250.14 y E=270,127.07, se prosigue en dirección S en línea recta a 90.00 ml. Hasta encontrar el vértice 7, lindando con la FAP.

- Partiendo del vértice 7 cuyas Coordenadas UTM son N=8'671,169.59 y E=270,167.00, se prosigue en dirección E a una distancia de 19.25 ml. hasta encontrar el vértice 8, lindando siempre con la FAP.

- Partiendo del vértice 8 cuyas Coordenadas UTM son N=8'671,178.20 y E=270,184.22, se prosigue en línea recta en dirección S a 13.00 ml. hasta encontrar el vértice 9, lindando con la vía pública.

- Partiendo del vértice 9 cuyas Coordenadas UTM son N=8'671,166.55 y E=270,190.03, se prosigue en dirección E a una distancia de 180.75 ml. hasta encontrar el vértice 10, lindando siempre con la vía pública.

- Partiendo del vértice 10 cuyas Coordenadas UTM son N=8'671,246.59 y E=270,352.10, se prosigue en dirección SE a 328.13 ml. hasta encontrar el vértice 43, limitando con la calle CORPAC S.A..

- Partiendo del vértice 43 cuyas Coordenadas UTM son N=8'670,952.88 y E=270,498.40, se prosigue en línea recta en dirección SW a 98.28 ml. hasta encontrar el vértice 42, lindando por esta parte con DOCAMPO.

- Partiendo del vértice 42 cuyas Coordenadas UTM son N=8'670,909.16 y E=270,410.38, se prosigue en dirección NW a una distancia de 87.79 ml. hasta encontrar el vértice 41, lindando siempre con DOCAMPO.

- Partiendo del vértice 41 cuyas Coordenadas UTM son N=8'670,987.86 y E=270,371.47, se prosigue en dirección NE a 72.99 ml. hasta encontrar el vértice 40, lindando con terrenos de CORPAC S.A.

- Partiendo del vértice 40 cuyas Coordenadas UTM son N=8'671,020.81 y E=270,436.60, se prosigue en línea recta en dirección NW a 24.81 ml. hasta encontrar el vértice 39, lindando con terrenos de CORPAC S.A.

- Partiendo del vértice 39 cuyas Coordenadas UTM son N=8'671,043.06 y E=270,425.63, se prosigue en dirección NE a una distancia de 4.00 ml. hasta encontrar el vértice 38, lindando con terrenos de propiedad de CORPAC S.A..

- Partiendo del vértice 38 cuyas Coordenadas UTM son N=8'671,044.83 y E=270,429.21, se prosigue en dirección NW a 39.26 ml. hasta encontrar el vértice 37, lindando con propiedad de CORPAC S.A..

- Partiendo del vértice 37 cuyas Coordenadas UTM son N=8'671,080.25 y E=270,412.27, se prosigue en dirección SW a 61.22 ml. hasta encontrar el vértice 36, lindando con terrenos de CORPAC S.A.

- Partiendo del vértice 36 cuyas Coordenadas UTM son N=8'671,052.47 y E=270,357.71, se prosigue en línea recta en dirección SE a 53.23 ml. hasta encontrar el vértice 47, lindando con terrenos de CORPAC S.A..

- Partiendo del vértice 47 cuyas Coordenadas UTM son N=8'671,004.83 y E=270,381.45, se prosigue en dirección SW a 43.69 ml. hasta encontrar el vértice 46, lindando con terrenos de CORPAC S.A.

- Partiendo del vértice 46 cuyas Coordenadas UTM son N=8'670,985.47 y E=270,342.28, se prosigue en línea recta en dirección SE a 103.16 ml. hasta encontrar el vértice 45, lindando con terrenos de CORPAC S.A. ocupado por el Ejército Peruano.

- Partiendo del vértice 45 cuyas Coordenadas UTM son N=8'670,893.26 y E=270,388.20, se prosigue en dirección NE a una distancia de 125.22 ml. hasta encontrar el vértice 44, lindando con terrenos de propiedad de CORPAC S.A. ocupado por el Ejército Peruano.

- Partiendo del vértice 44 cuyas Coordenadas UTM son N=8'670,949.11 y E=270,500.27, se prosigue en dirección SE a 340.12 ml. hasta encontrar el vértice 11, lindando con propiedad de CORPAC S.A..

- Partiendo del vértice 11 cuyas Coordenadas UTM son N=8'670,644.67 y E=270,651.92, se prosigue en dirección E a 180.00 ml. hasta encontrar el vértice 12, lindando con propiedad de terceros.

- Partiendo del vértice 12 cuyas Coordenadas UTM son N=8'670,725.16 y E=270,812.92, se prosigue en dirección S a 431.52 ml. hasta encontrar el vértice 13, lindando con la Av. Faucett.

- Partiendo del vértice 13 cuyas Coordenadas UTM son N=8'670,338.43 y E=271,004.36, se prosigue en dirección W a 202.34 ml. hasta encontrar el vértice 14, lindando terrenos de propiedad de CORPAC S.A.

- Partiendo del vértice 14 cuyas Coordenadas UTM son N=8'670,248.68 y E=270,823.01, se prosigue en dirección S a 147.00ml. hasta encontrar el vértice 15, lindando con terrenos de propiedad de CORPAC S.A.

- Partiendo del vértice 15 cuyas Coordenadas UTM son N=8'670,117.16 y E=270,888.82, se prosigue con dirección E a 196.19 ml. hasta encontrar el vértice 16, lindando con terrenos de propiedad de CORPAC S.A.

- Partiendo del vértice 16 cuyas Coordenadas UTM son N=8'670,203.74 y E=271,064.87, se prosigue en dirección S a 132.19 ml. hasta encontrar el vértice 17, lindando con la Av. Faucett.

- Partiendo del vértice 17 cuyas Coordenadas UTM son N=8'670,089.05 y E=271,130.60, se prosigue en dirección S a 181.49 ml. hasta encontrar el vértice 18, lindando con la Av. Faucett.

- Partiendo del vértice 18 cuyas Coordenadas UTM son N=8'669,931.90 y E=271,221.39, se prosigue en dirección S a 54.27 ml. hasta encontrar el vértice 19, lindando con la Av. Faucett.

- Partiendo del vértice 19 cuyas Coordenadas UTM son N=8'669,883. 18 y E=271,245.31, se prosigue en dirección W a 197.64 ml. hasta encontrar el vértice 20, lindando con terrenos de propiedad de terceros.

- Partiendo del vértice 20 cuyas Coordenadas UTM son N=8'669,795.91 y E=271,067.98, se prosigue en dirección S a 200.93 ml. hasta encontrar el vértice 21, lindando con terrenos de propiedad de terceros.

- Partiendo del vértice 21, cuyas Coordenadas UTM son: N=8'669,616.73 y E=271,158.92 se prosigue con dirección W a una distancia de 118.65 ml. hasta encontrar el vértice 22.

- Partiendo del vértice 22, cuyas Coordenadas UTM son: N=8'669,564.69 y E=271,052.31, se prosigue con dirección S a una distancia de 43.00 ml. hasta hallar el vértice 23.

- Partiendo del vértice 23, cuyas Coordenadas UTM son: N=8'669,526.01 y E=271,071.29, se prosigue con dirección W a una distancia de 55.00 ml. hasta hallar el vértice 24.

- Partiendo del vértice 24, cuyas Coordenadas UTM son: N=8'669,501.65 y E=271,021.98, se prosigue con dirección S a una distancia de 27.00 ml. hasta encontrar el vértice 25.

- Partiendo del vértice 25, cuyas Coordenadas UTM son: N=8'669,477.41 y E=271,033.87, se prosigue con dirección W a una distancia de 184.50 ml. hasta encontrar el vértice 26.

- Partiendo del vértice 26, cuyas Coordenadas UTM son: N=8'669,395.61 y E=270,868.44, se prosigue con dirección S a una distancia de 789.32 ml. hasta encontrar el vértice 27.

Por el Sur:

Con una línea quebrada de ocho (8) tramos cuya longitud es de 428.34 ml.:

- Partiendo del vértice 27, cuyas Coordenadas UTM son: N=8'668,687.86 y E=271,217.89, se prosigue con dirección W a una distancia de 54.43 ml. hasta encontrar el vértice 28.
- Partiendo del vértice 28, cuyas Coordenadas UTM son: N=8'668,678.03 y E=271,164.36, se prosigue con dirección W a una distancia de 56.73 ml. hasta encontrar el vértice 29.
- Partiendo del vértice 29, cuyas Coordenadas UTM son: N=8'668,667.79 y E=271,108.55, se prosigue con dirección W a una distancia de 97.78 ml. hasta encontrar el vértice 30.
- Partiendo del vértice 30, cuyas Coordenadas UTM son: N=8'668,650.74 y E=271,012.28, se prosigue con dirección W a una distancia de 5.25 ml. hasta encontrar el vértice 31.
- Partiendo del vértice 31, cuyas Coordenadas UTM son: N=8'668,648.34 y E=271,007.61, se prosigue con dirección W a una distancia de 67. 21 ml. hasta encontrar el vértice 32.
- Partiendo del vértice 32, cuyas Coordenadas UTM son: N=8'668,608.21 y E=270,953.69, se prosigue con dirección W a una distancia de 53.96 ml. hasta encontrar el vértice 33.
- Partiendo del vértice 33, cuyas Coordenadas UTM son: N=8'668,592.81 y E=270,901.98, se prosigue con dirección W a una distancia de 42.33 ml. hasta encontrar el vértice 34.
- Partiendo del vértice 34, cuyas Coordenadas UTM son: N=8'668,586.21 y E=270,860.17, se prosigue con dirección W a una distancia de 50.65 ml. hasta encontrar el vértice 35.

Por el Oeste:

Que comprende un solo tramo de 4,106.87 ml:

Partiendo del vértice 35, cuyas Coordenadas UTM son: N=8'668,591.52 y E=270,809.80, se prosigue con dirección N a una distancia de 4,106.87 ml. hasta encontrar el vértice 1. Este tramo lindera con parcelas afectadas por la reforma agraria de la Sociedad Agrícola San Agustín S.A. y parte del ex fundo Bocanegra.

Perímetro:

El Perímetro aquí descrito es de 11,356.15 ml. (once mil trescientos cincuentiséis punto quince metros lineales).

3. **Declaración pericial:**

La presente Memoria Descriptiva de los planos perimétricos se realizó con equipos de medición láser de última generación "Estación Total Pentax V2" para medición de distancias y GPS Geodésicos TRIMBLE 4800 de doble frecuencia para posición geográfica.

Se cuenta con planos topográficos y perimétricos en los dos sistemas de coordenadas: WGS 84 y PSAD 56, en cuadrículas UTM y desde las escalas 1/500, 1/1,000, 1/5,000, 1/10,000.

ANEXO 1
APENDICE 1
DESCRIPCION RESUMIDA DE LAS AREAS, INFRAESTRUCTURA E INSTALACIONES QUE CONFORMAN EL AEROPUERTO INTERNACIONAL JORGE CHÁVEZ

La ubicación de las edificaciones y terrenos descritas a continuación, se encuentra indicada en los planos del Anexo 20.

1. NE. 010101: ESTACION DE METEOROLOGIA (ver Plano 4 del Anexo 20).

   Construcción de dos pisos de material noble ubicada en la zona norte del Aeropuerto, con un área construida de 277.00 m^2, cuyo uso es el de pronóstico del estado del tiempo.

2. NE. 010102: LABORATORIO DE METEOROLOGIA (ver Plano 4 del Anexo 20).

   Construcción de un piso de material noble ubicada en la zona norte del Aeropuerto, con un área construida de 188 .00 m^2, cuyo uso es el de pronóstico del estado del tiempo.

3. NE. 010103: CASETA DE HIDROGENO DE ALTA PRESION (ver Plano 4 del Anexo 20).

   Construcción de un piso de material noble ubicado en la zona norte del Aeropuerto, con un área construida de 23.04 m^2, cuyo uso es el de pronóstico del estado del tiempo.

4. NE. 010104: CASETA DE HIDROGENO DE BAJA PRESION (ver Plano 4 del Anexo 20).

   Construcción de un piso de material noble ubicado en la zona norte del Aeropuerto, con un área construida de 61.63 m^2, cuyas instalaciones son empleadas en el pronóstico del estado del tiempo.

5. NE. 020101 y NE. 020104: AEROCONTINENTE (ver Plano 4 del Anexo 20).

   Constituido por dos instalaciones ubicadas en la zona norte del Aeropuerto. La primera corresponde a una construcción de tres pisos de material noble con un área construida de 1,628.71 m^2 y la segunda igualmente de material noble y cobertura

liviana con un área construida de 286.39 m^2 empleadas para el uso de oficinas administrativas, almacenes, talleres y depósitos.

6. NE. 020102: AEROCONDOR (ver Plano 4 del Anexo 20).

Edificaciones de uno y dos pisos de material noble así como de tipo cobertizo y hangares a base de estructuras metálicas con cobertura liviana, ubicadas en la zona norte del Aeropuerto con un área total de 2,034.68 m^2, empleadas para el uso de oficinas administrativas, talleres, almacenes, hangares y depósitos.

7. NE. 020103: AVIACION SOLAR (ver Plano 4 del Anexo 20).

Edificaciones de uno y dos pisos de albañilería confinada con elementos de concreto armado, y albañilería con cobertura liviana ubicadas en la zona norte del Aeropuerto, con un área construida de 2,150.23 m^2, empleadas como área de mantenimiento de aeronaves.

8. NE. 020107: GOLDEN AIRCRAFT (ver Plano 4 del Anexo 20).

Edificaciones de uno y dos pisos de material noble y del tipo de albañilería confinada con cobertura liviana ubicadas en la zona norte del Aeropuerto, con un área construida de 366.22 m^2, empleadas como oficinas administrativas, talleres, almacenes y depósitos.

9. NE. 020105: INCINERADOR (ver Plano 4 del Anexo 20).

Construcción de un piso constituido por una caseta de vigilancia de material noble y de las instalaciones del incinerador propiamente dicho, construido a base de columnas de concreto armado, tijerales metálicos y cobertura liviana, ubicada en la zona norte del Aeropuerto, con un área construida de 196.38 m^2 para la incineración de desechos y desperdicios del Aeropuerto.

10. NE. 020201: AREA LIBRE DE CORPAC S.A. (ver Plano 4 del Anexo 20).

Corresponde a un terreno cuya área es de 2'334,451.12 m^2 y libre disponibilidad distribuido en todo el aeropuerto.

11. NE. 020202: AREA DE RECREACION CORPAC S.A. (ver Plano 4 del Anexo 20).

Edificaciones de un piso de muros de albañilería confinada con cobertura liviana ubicadas en la zona norte del Aeropuerto con un área de 279.03 m^2 para el uso de oficinas administrativas y recreación.

12. NE. 020203: TALLERES (ver Plano 4 del Anexo 20).

Edificaciones de uno y dos pisos del tipo convencional de albañilería confinada con elementos de concreto armado, así como del tipo de estructuras livianas a base de albañilería y cobertura de planchas asbesto cemento, ubicadas en la zona norte del Aeropuerto, con un área total construida de 9,988.92 m^2 para el uso de oficinas administrativas, almacenes y talleres de CORPAC S.A.

13. NE. 020204: DOCAMPO (ver Plano 4 del Anexo 20).

Construcciones de uno y dos niveles del tipo convencional de albañilería confinada con elementos de concreto armado, así como albañilería y cobertura liviana ubicadas en la zona norte del Aeropuerto, con un área construida de 3,184.71 m^2. Instalaciones empleadas en la preparación de alimentos y comidas para las líneas aéreas.

14. NE. 020205: GERENCIA CENTRAL DE INFRAESTRUCTURA (ver Plano 4 del Anexo 20).

Edificaciones de un piso del tipo convencional de material noble y del tipo de albañilería confinada con cobertura liviana, ubicadas en la zona norte del Aeropuerto, con un área construida de 644.09 m^2. Instalaciones empleadas para las oficinas administrativas de CORPAC S.A.

15. NE. 030102: FAUCETT (ver Plano 4 del Anexo 20).

Edificaciones de uno, dos y tres niveles del tipo estructuras aporticadas de elementos de concreto armado, así como del tipo albañilería confinada, ubicadas en la zona norte del Aeropuerto, con un área construida de 6,050.72 m^2 de uso como oficinas administrativas, almacenes y depósitos.

16. NE. 030103: GATE GOURMET (AEROSERVICIOS) (ver Plano 4 del Anexo 20).

Edificaciones de uno, dos y tres niveles del tipo de estructuras aporticadas de elementos de concreto armado y del tipo de albañilería confinada, ubicadas en la zona norte del Aeropuerto, con un área construida de 4,356.92 m^2. Instalaciones empleadas en la preparación de comidas y alimentos para las líneas aéreas.

17. NO. 030104: POLICIA NACIONAL (UDEX) (ver Plano 4 del Anexo 20).

Construcción de tres pisos de albañilería confinada con elementos de concreto armado, ubicada en la zona norte del Aeropuerto, con un área construida de 256.00 m^2, de uso de la Policía Nacional del Perú.

18. NO. 030105: INGRESO PLATAFORMA NACIONAL (REF. AEROCONTINENTE) (ver Plano 4 del Anexo 20).

Edificaciones de uno y dos pisos de material noble, así como del tipo de albañilería confinada con cobertura liviana y del tipo cobertizos de estructuras metálicas con cobertura liviana, ubicadas en la zona norte del Aeropuerto con una área construida de 969.38 m^2, de uso como depósitos y almacenes de carga aérea.

19. SE. 010202: AMPLIACION ZONA NORTE DE EDIFICIO PRINCIPAL (ver Plano 4 del Anexo 20).

Construcción de dos niveles, a base de estructuras aporticadas metálicas, con cobertura igualmente metálica y muros de albañilería, con un área construida de 4,400.32 m^2, empleada como terminal de pasajeros de vuelos nacionales.

20. SE. 010201: EDIFICIO PRINCIPAL (ver Planos 5, 6, 7, 8, 9, 10, 11, 12, 13, 14 del Anexo 20).

Edificación de diez niveles, más azotea que consiste en una estructura aporticada de elementos de concreto armado, con un área total construida de 36,170.65 m^2, que comprende a:

Primer Piso (ver Plano 5): Hall Principal, zona de counters de líneas aéreas, espigones de ingreso y salida de pasajeros de vuelos internacionales y nacionales, Duty Free,

salón de recepción de equipajes, migraciones, aduanas, sala de prensa, restaurantes, locales comerciales, etc. En el Plano 5 del Anexo 20 se encuentran demarcados los locales que continuaran bajo administración de CORPAC S.A., y los que se encuentran en uso por entidades públicas.

Mezzanine (ver Plano 6 del Anexo 20): oficinas líneas aéreas, locales comerciales (restaurantes), salón VIP, hall de circulación, etc.

Tercero al Décimo Piso (ver Planos 7, 8, 9, 10, 11, 12, 13, 14 del Anexo 20): ocho pisos típicos que constituyen la torre del Edificio Principal, áreas utilizadas como oficinas administrativas de líneas aéreas y oficinas de CORPAC S.A., con comunicación vertical desde el primer piso a través de dos ascensores y escaleras.

21. SE. 010201.1: TORRE DE CONTROL (ver Plano 4 del Anexo 20).

Instalaciones ubicadas sobre el décimo piso del Edificio Principal que comprende los niveles cuarto de maquinas, cuarto de cables y Torre de Control de vuelos (cabina), con un área construida total de 162.71 m^2, de uso de Control de Vuelos Internacionales y Nacionales.

22. SE. 0103: AREA DE ESTACIONAMIENTO DE VEHICULOS (ver Plano 4 del Anexo 20).

Area ubicada frente al Edificio Principal con una capacidad de estacionamiento de 1,500 vehículos y una superficie de 98,952.72 m^2. En ella se han construido diversas instalaciones como garitas de control, oficinas y rampa de ingreso peatonal con un área construida de 936.89 m^2.

23. SE. 030205: EDIFICIO COMERCIAL/EDIFICIO OACI (ver Plano 4 del Anexo 20).

Edificación de dos niveles que comprende una construcción aporticada de elementos concreto armado, ubicado en la zona sur del Aeropuerto, con un área construida de 2,341.29 m^2, de uso como oficinas administrativas y locales comerciales.

Estas áreas permanecerán en propiedad de CORPAC S.A.. Si el Concesionario las deseara, podrán ser entregadas siempre y cuando él construya una edificación de características similares en áreas y acabados en el lugar que CORPAC S.A: determine.

24. SE.020301: EDIFICIO DE FINANZAS, SUBESTACIONES ELECTRICAS Y GRUPO ELECTROGENO (ver Plano 4 del Anexo 20).

Construcción de dos pisos estructurado en base de pórticos con elementos de concreto armado ubicado en la zona sur del Aeropuerto, con un área construida de 1,382.22 m^2 y de uso como oficinas administrativas de CORPAC S.A.. En esta edificación se encuentran ubicados las instalaciones de la subestación eléctrica y la Casa de Fuerza con un grupo electrógeno.

Estas áreas permanecerán en propiedad de CORPAC S.A. Si el Concesionario las deseara, podrán ser entregadas siempre y cuando él construya una edificación de características similares en áreas y acabados en el lugar que CORPAC S.A. determine.

25. SE.020302: COMPLEJO RADAR (CONTROL DE TRANSITO AEREO) (ver Plano 4 del Anexo 20).

Construcción de un piso, estructurado a base de elementos aporticados de concreto armado, ubicada en la zona sur del Aeropuerto, con un área construida de 2,544.48 m^2, de uso del Control de Tránsito Aéreo del Aeropuerto.

26. SE. 020304: EX DELEGACION POLICIAL (ver Plano 4 del Anexo 20).

Construcción de un piso de albañilería confinada con cobertura liviana, ubicada en la zona sur del Aeropuerto, con un área construida de 995.56 m^2, de uso como instalaciones de la Policía Nacional del Perú.

27. SE. 020303: ALMACEN CARGA AEREA (ver Plano 4 del Anexo 20).

Construcciones aporticadas de concreto armado y cobertura liviana, ubicadas en la zona sur del Aeropuerto, con un área de 16,077.65 m^2, edificaciones utilizadas como oficinas administrativas y almacenes diversos de carga aérea.

28. SE. 020203: PETROPERU (ver Plano 4 del Anexo 20).

Construcciones de albañilería confinada con elementos de concreto armado y albañilería con cobertura liviana, ubicadas en la zona sur del Aeropuerto, con un área construida de 499.95 m^2 y 12 tanques de almacenamiento de combustible, instalaciones empleadas en el suministro de combustible para aeronaves.

29. SE. 030224: OFICINAS IMPRENTA CORPAC S.A. (ver Plano 4 del Anexo 20).

Corresponde a un local de un piso, de albañilería confinada con elementos de concreto armado, así como albañilería con cobertura liviana, ubicado en la zona sur del Aeropuerto, con un área construida de 761.63 m^2, de uso como oficinas administrativas, almacenes, depósitos, etc.

30. SE. 030223: FRIO AEREO (ver Plano 4 del Anexo 20).

Edificación de un piso que corresponde a un moderno frigorífico, construido en base a pórticos metálicos y cobertura liviana, ubicada en la zona sur del Aeropuerto, con un área construida de 1,231.25 m^2, a cargo de una empresa que otorga servicio de refrigeración.

31. SE. 030222: D.A.A.T. (ver Plano 4 del Anexo 20).

Construcción de un piso de albañilería confinada con elementos de concreto armado ubicada en la zona sur del Aeropuerto, con un área construida de 501.25 m^2, utilizada como instalación de apoyo a las aeronaves en tierra.

32. SE. 030221: TALLERES D.A.A.T. (ver Plano 4 del Anexo 20).

Construcción de un piso que corresponde a un cobertizo a base de estructuras metálicas y cobertura liviana ubicada en la zona sur del Aeropuerto, con un área construida de 209.25 m^2 y empleada como apoyo a las aeronaves en tierra.

33. SE.030201: CENTRO DE ENTRENAMIENTO AERONAUTICO (CEA) (ver Plano 4 del Anexo 20).

Edificaciones de tres niveles estructurado a base de pórticos de elementos de concreto armado ubicado en la zona sur del Aeropuerto, con un área construida de 1,851.70 m^2, instalaciones empleadas por CORPAC S.A. como áreas de entrenamiento y capacitación del personal.

Estas áreas permanecerán en propiedad de CORPAC S.A.. Si el Concesionario las deseara, podrán ser entregadas siempre y cuando él construya una edificación de características similares en áreas y acabados, en el lugar que CORPAC S.A. determine.

34. SE. 030301: PERU DISPATCH (ver Plano 4 del Anexo 20).

Local que comprende edificaciones de un piso de albañilería confinada con elementos de concreto armado y albañilería con cobertura liviana ubicadas en la zona sur del Aeropuerto, con un área construida de 1,513.57 m^2, empleado como oficinas administrativas, talleres y depósitos.

35. SE. 030302: POLICIA NACIONAL – COMANDANCIA (ver Plano 4 del Anexo 20).

Edificaciones de un piso de albañilería confinada de concreto armado ubicados en la zona sur del Aeropuerto, con un área de 2,094.33 m^2, de uso de la Policía Nacional del Perú.

36. SE. 030225 y SE. 030303: POLICIA NACIONAL – POLICIA AEREA (ver Plano 4 del Anexo 20).

Edificaciones construidas con sistemas constructivos diversos, tales como estructuras aporticadas con elementos de concreto armado, estructuras metálicas con cobertura liviana, albañilería confinada con techos de asbesto cemento, ubicadas en la zona sur del Aeropuerto, con un área construida de 7,542.19 m^2 y de uso de la Policía Nacional del Perú.

37. SE. 030202: AMERICAN AIRLINES - ANTENAS. (ver Plano 4 del Anexo 20).

Edificaciones de albañilería confinada con elementos de concreto armado ubicadas en la zona sur del Aeropuerto, con un área construida de 119.30 m^2, utilizadas como estación de comunicaciones.

38. SE. 030203: S.A.E. (ver Plano 4 del Anexo 20).

Edificaciones de uno y dos pisos de albañilería confinada con elementos de concreto armado y albañilería con cobertura liviana, ubicadas en la zona sur del Aeropuerto, con un área construida de 424.38 m^2, instalaciones empleadas en suministro de servicios de rampa.

39. SE. 030219: AEROICA (ver Plano 4 del Anexo 20).

Local de una sola planta de albañilería confinada con elementos de concreto armado ubicado en la zona sur del Aeropuerto, con un área construida de 90.29 m^2, de uso como almacén y depósito de carga aérea.

40. SE. 030215: PESCA PERU (ver Plano 4 del Anexo 20).

Edificación de dos niveles que comprende una área de oficinas y un hangar, construido a base de un sistema constructivo aporticado de concreto armado y metálico con cobertura liviana, ubicada en la zona sur del Aeropuerto, con un área construida de 1,050.75 m^2, de uso como área de mantenimiento de aeronaves.

41. SE. 030218: HANGAR AVION INSPECCION DE VUELO (ver Plano 4 del Anexo 20).

Edificación de un nivel que comprende una zona de talleres y otra un área de hangar construido en base a un sistema aporticado de concreto armado con cobertura liviana, ubicado en la zona sur del Aeropuerto, con un área construida de 581.25 m^2, empleado como área de mantenimiento de aeronaves.

42. SE. 030217: PERUANA DE AVIACION (ver Plano 4 del Anexo 20).

Edificación de un nivel que comprende una zona de talleres y otra un área de hangar, construido en base a un sistema aporticado de concreto armado con cobertura liviana, ubicado en la zona sur del Aeropuerto, con un área construida de 581.25 m^2, empleado como área de mantenimiento de aeronaves.

43. SE. 030214: LUFTHANSA (ver Plano 4 del Anexo 20).

Edificaciones de un piso de albañilería confinada con elementos de concreto armado y albañilería con cobertura liviana, ubicadas en la zona sur del Aeropuerto, con un área construida de 358.75 m^2 y de uso como oficinas, almacenes y depósitos de carga aérea.

44. SE. 030213: ROOTS PERU (ver Plano 4 del Anexo 20).

Edificaciones de un piso de albañilería confinada con elementos de concreto armado y albañilería con cobertura liviana, ubicadas en la zona sur del Aeropuerto, con un área de 182.63 m^2, empleadas como áreas de almacenamiento de carga aérea refrigerada.

45. SE. 030210: TAMPA (ver Plano 4 del Anexo 20).

Construcción de un piso de albañilería confinada con elementos de concreto armado y albañilería con cobertura liviana ubicada en la zona sur del Aeropuerto, con un área construida de 85.00 m^2, de uso como almacenes de carga aérea.

46. SE. 030212: CHALLENGER AIR CARGO (ver Plano 4 del Anexo 20).

Edificaciones de dos pisos de albañilería confinada con elementos de concreto armado y albañilería con cobertura liviana ubicada en la zona sur del Aeropuerto, con un área construida de 216.69 m^2, de uso como almacén y depósito de carga aérea.

47. SE. 030211: IBERIA (ver Plano 4 del Anexo 20).

Edificaciones de un piso de albañilería confinada con elementos de concreto armado y albañilería con cobertura liviana ubicada en la zona sur del Aeropuerto, con un área construida de 328.00 m^2, como uso de instalaciones de apoyo al mantenimiento de aeronaves, almacenes y depósitos.

48. SE. 030209: OGDEN - TALMA (ver Plano 4 del Anexo 20).

Edificaciones de un piso de albañilería confinada con elementos de concreto armado y albañilería con cobertura liviana ubicadas en la zona sur del Aeropuerto, con un área construida de 87.98 m^2, empleadas como almacenes y depósitos de carga aérea.

49. SE. 030208: SALVAMENTO Y EXTINCION DE INCENDIOS (SEI) (ver Plano 4 del Anexo 20).

Comprende una edificación de tres niveles a base de pórticos de elementos de concreto armado y cobertura liviana ubicada en la zona sur del Aeropuerto, con un área techada de 2,162.00 m^2.

50. SE. 030207 y SE. 030226: AEROPERU (ver Plano 4 del Anexo 20).

Edificaciones de uno, dos y tres niveles construidos con diversos sistemas constructivos que van desde el aporticado de elementos concreto armado al de albañilería con cobertura liviana ubicadas en la zona sur del Aeropuerto, con un área total construida de 6,874.55 m^2, empleadas como áreas administrativas y de mantenimiento de aeronaves.

51. SE. 030206: A.T.S.A. (ver Plano 4 del Anexo 20).

Edificaciones de uno y dos pisos, de albañilería confinada con elementos de concreto armado y albañilería con cobertura liviana ubicados en la zona sur del Aeropuerto, con un área construida de 816.63 m^2, empleadas como instalaciones de mantenimiento de aeronaves.

52. SE. 030101: ESTACION LOCALIZADOR (ILS/DME-T) (ver Plano 4 del Anexo 20).

Edificaciones de un piso de albañilería confinada con elementos de concreto armado con cobertura liviana ubicadas en la zona sur del Aeropuerto, con un área construida de 66.00 m^2, empleadas como instalación de radioayuda a la aeronavegación.

53. SALON DE AUTORIDADES DEL ESPIGON INTERNACIONAL (ver Planos 4 y 5 del Anexo 20).

Area ubicada en el Espigón de Salidas y Llegadas de Pasajeros de Vuelos Internacionales del Edificio Principal y comprende diversos ambientes con un área de 197.50 m^2. Las instalaciones son utilizadas como salón de recepción de autoridades internacionales.

54. PRONOSTICOS Y OFICINA ARO/AIS (ver Planos 4 y 5 del Anexo 20).

Areas ubicadas en el Terminal de Pasajeros de Vuelos Internacionales del Edificio Principal y comprenden diversos ambientes, con un área de 154.00 m^2. Estas instalaciones son utilizadas para la entrega de los pronósticos del tiempo y la recepción de los planes de vuelos.

55. SALON DE AUTORIDADES DEL ESPIGON NACIONAL (ver Planos 4 y 5 del Anexo 20).

Area ubicada en el Espigón de Salidas y Llegadas de Pasajeros de Vuelos Nacionales del Edificio Principal y comprende diversos ambientes con un área de 145.00 m^2; La instalación es utilizada como salón de recepción de autoridades nacionales.

56. FUTURA SUBESTACION ELECTRICA AYUDAS LUMINOSAS (ver Plano 4 del Anexo 20).

Corresponde a la superficie sobre la cual CORPAC S.A., edificará e implementará la futura subestación eléctrica que alimentará de energía eléctrica a las ayudas luminosas del Aeropuerto cuya área de terreno es de 200 m^2. Esta ubicación es provisional.

57. ANTENA RADAR (ver Plano 4 del Anexo 20).

Edificación aporticada con elementos de concreto armado, ubicada al oeste de la pista principal de aterrizaje del Aeropuerto a la altura de la progresiva 1 Km. + 530. Comprende la construcción de un solo piso, con un área de 198.00 m^2, cuyas instalaciones son utilizadas para el control del tráfico aéreo del espacio aéreo de la zona.

58. VOR/DME (ver Plano 4 del Anexo 20).

Edificación de un piso de albañilería confinada con elementos de concreto armado, ubicada al noroeste de la pista principal de aterrizaje, con un área de 10.89 m^2, utilizada con fines de radioayuda a la aeronavegación.

59. PISTA DE ATERRIZAJE, PISTA DE RODAJE Y PLATAFORMA DE ESTACIONAMIENTO DE AVIONES (ver Plano 4 del Anexo 20).

Los pavimentos del Aeropuerto son del tipo rígidos, constituidos por losas de concreto de cemento Portland de 7.5mx7.5m de dimensión, apoyadas sobre una sub-base y base granular, los mismos que fueron construidos en el año 1960. El pavimento del tercio central de la pista de aterrizaje fue rehabilitado el año 1983, colocándose una carpeta asfáltica entre la progresiva Km. 1+ 350 a Km. 2+ 307.50.

A fines del año 1998 fueron concluidos los trabajos de rehabilitación de las pistas del Aeropuerto (pista principal de aterrizaje y pista de rodaje) cuyos alcances fue el refuerzo estructural de la pista de aterrizaje 15-33, así como la próxima instalación del sistema de iluminación de aproximación de precisión de CAT II. 0020

- Características de la pista de aterrizaje:
  - Longitud: 3,507 m.
  - Ancho: 45 m
  - Tipo de pavimento: concreto; superficie de rodadura: asfalto
  - Resistencia del pavimento: PCN49/R/A/W/T

- Características de la pista de rodaje
  - Número: H, 3 P, 1 C, 6
  - Ancho: 22.50 m.
  - Tipo de Pavimento: concreto

- Características de la plataforma de estacionamiento de aviones
  - Area: 165,000 m^2
  - Tipo de pavimento: concreto

- Posiciones de Estacionamiento
  - Dos (2) para clase B747
  - Dos (2) para clase B767
  - Once (11) para clase B727
  - Tres (3) para otros

60. OFICINA DE SUPERVISION DE OPERACIONES AEREAS (ver Planos 4 y 5 del Anexo 20).

Area ubicada en el Mezzanine del Terminal de Pasajeros de Vuelos Internacionales del Edificio Principal y comprende diversos ambientes con un área de 36 m^2. Estas instalaciones son utilizadas por el MTC en la ejecución de labores de supervisión y control de operaciones aéreas.

61. ESTACION TRAYECTORIA DE PLANEO (GLIDE SLOPE) (ver Plano 4 del Anexo 20).

Pequeña edificación de un solo nivel.

62. SISTEMA DE ABASTECIMIENTO DE COMBUSTIBLES

La Planta de Almacenamiento y Abastecimiento se encuentra ubicada en la Av. Faucett s/n (Km. 2), Provincia Constitucional del Callao, en terrenos de propiedad de CORPAC S.A. y en un área de 9,500.00 m2.

1. Tanques.

A continuación se detallan los tanques de almacenamiento:

Tanque No.	Capac. Bruta (barriles)	Tipo de Combustible	Tipo de Tanque	Estado
1	1939	Turbo Jet A-1	Vertical	Operativo
2	1955	Turbo Jet A-1	Vertical	Operativo
3	600	Turbo Jet A-1	Horizontal	Operativo
4	605	Turbo Jet A-1	Horizontal	Operativo
5	593	Turbo Jet A-1	Horizontal	Operativo
6	599	Gas AV 100LL	Horizontal	Operativo
7	598	Turbo Jet A-1	Horizontal	Operativo
8	608	Turbo Jet A-1	Horizontal	Operativo
11	1962	Turbo Jet A-1	Vertical	Operativo
12	1970	Turbo Jet A-1	Vertical	Operativo
17	1899	Turbo Jet A-1	Vertical	Operativo
18	2000	Turbo Jet A-1	Vertical	Operativo
19	3000	Turbo Jet A-1	Vertical	Operativo
	18328			

2. Red de Hidrantes.

Se encuentran instaladas tres (3) líneas de hidrantes que van desde la Planta de Almacenamiento y Abastecimiento a los puntos de despacho. De las líneas indicadas solamente se encuentra operativa una (1) mientras que las otras dos (2) han sido clausuradas.

63. EX MISION AMERICANA (MARINA DE GUERRA) (ver Plano 4 del Anexo 20).

Extensión de terreno 17,473.5037 m2.

ANEXO 1
APENDICE 2a
INSTALACIONES ELECTROMECANICAS DEL AEROPUERTO

1. Memoria descriptiva.

La fuente primaria de energía eléctrica del Aeropuerto es suministrada por el concesionario del servicio público de electricidad EDELNOR S.A. desde una celda adyacente a la subestación principal "Casa de Fuerza" con un nivel de tensión de 10,000 voltios, y potencias contratadas en horas punta y fuera de punta de 2,000 KW, la misma que está ubicada frente al Edificio Radar.

La distribución primaria de energía a los diferentes centros de carga se realiza desde dicha subestación principal mediante dos sistemas de redes eléctricas distribuidas que comprende lo siguiente:

- Redes en 10,000 voltios para atender circuitos con cargas no indispensables que distribuyen la energía a las subestaciones del lado sur y norte del Aeropuerto.
- Redes en 2,300 voltios para atender circuitos con cargas esenciales, respaldado por un grupo electrógeno de 800 KW, tablero de transferencia automática y transformador de potencia de 800 KW.

2. Subestaciones Eléctricas y su Equipamiento.

- Subestación eléctrica principal (Casa de Fuerza)
- Subestación Edificio Terminal (sótano) (con excepción de la Sala de Reguladores).
- Subestación Marriott
- Subestación Mecánica
- Subestación Flores Esmeralda
- Subestación Aduana
- Subestación Braniff
- Subestación Aeronáutica

- Subestación Avianca
- Subestación PetroPerú
- Subestación Edificio Radar
- Subestación Antena Radar
- Subestación VOR/GS
- Subestación Aproximación
- Subestación Radio Sonda
- Subestación Media Marca
- Subestación Localizador

3. El Aeropuerto cuenta con redes eléctricas de distribución eléctrica en 10,000 y 2,300 voltios.

4. Fuentes secundarias de energía.

- El grupo electrógeno principal del Aeropuerto de 800 KW de potencia activa CATERPILLAR D-399.
- Grupo electrógeno de 200 KW CATERPILLAR de la Subestación Casa de Fuerza.
- Grupo electrógeno de 275 KW ONAN/CUMMINS de la Subestación Edificio Radar.
- Grupo electrógeno de 210 KW CATERPILLAR de la Subestación Casa de Fuerza.
- Grupo electrógeno de 125 KW ONAN/CUMMINS de la Subestación Antena Radar.
- Grupo electrógeno de 125 KW VOLVO-PENTA de la Subestación Edificio Terminal (sótano).
- Grupo electrógeno de 60 KW ONAN del Centro de Entrenamiento Aeronáutico.
- Grupo electrógeno de 45 KW ONAN de Radiosonda.
- Grupo electrógeno de 9 KW PETTER del Localizador.

5. Electrobombas.

El actual suministro de agua del Aeropuerto se logra a través de dos pozos tubulares ubicados junto y dentro de la "Casa de Fuerza".

- El pozo principal tiene una profundidad de 110 m. y está equipado con una electrobomba de 150 HP con un caudal de 80 litros/segundo y opera en horas punta.

- El pozo secundario tiene una profundidad de 40 m. y está equipado con una electrobomba motor sumergible de 40 HP y un caudal de 25 litros/segundo y opera fuera de las horas punta.

Adicionalmente hay electrobombas para elevar el agua de las cisternas al tanque elevado del Edificio Principal. Asimismo se tienen dos sistemas hidroneumáticos: uno en el Edificio Radar y el otro en la zona norte en el Edificio Mecánica.

ANEXO 1
APENDICE 2b
SISTEMAS DE RADIOAYUDAS, COMUNICACIONES, VIGILANCIA AEREA Y AYUDAS LUMINOSAS

1. Sistema de Radioayudas

1.1. Unidades en el Aeropuerto

- DME, marca FACE, modelo FSD-45
- DME-T, marca FACE, modelo FSD-40
- D-VOR, marca SEL, modelo 4000
- ILS (Trayectoria de Planeo), marca SEL, modelo 4000
- ILS (Localizador), marca SEL, modelo 4000

1.2. Unidades fuera del Aeropuerto

- NDB, marca Aerocom, modelo 3032, ubicado en Oyón
- VOR, marca Wilcox, modelo 585-B, ubicado en Asia.
- VOR, marca Wilcox, modelo 585-B, ubicado en Las Salinas Huacho.
- DME, marca Face, modelo FSD-45, ubicado en Asia.
- DME, marca Wilcox, modelo 596-B, ubicado en Las Salinas Huacho.

2. Sistema de Comunicaciones

2.1. En el ACC de Lima

- Sistema de conmutación de mensajes AFTN (marca SYSECA), incluido el banco de datos OPMET/Notan y terminales de usuario.
- Sistema de integrado de comunicaciones orales (marca INTELEC) con terminales de operación.
- Sistema de registro/reproducción multicanal de comunicaciones orales (marca Racal, Dictaphone).

- Sistema de conmutación de circuitos orales ATS (marca Harris D1200)
- Sistema de recepción de radiocomunicaciones aeronáuticas HF y VHF
- Sistema de radioenlaces multicanales (marca Cardion) con terminal de Telefónica del Perú y Estación Transmisora Santa Rosa.
- Sistema de comunicaciones VHF de emergencia (marca PAE).

2.2. En la TWR

- Terminales de operación del sistema integrado de comunicaciones orales ATS (marca Intelec).
- Sistema de comunicaciones VHF de emergencia (marca PAE) y líneas calientes con el ACC.
- Sistema Tx/Rx VHF para comunicaciones aeronáuticas de la TWR (marca Harris)
- Sistema de radioenlaces monocanales (marca Johnson)
- Terminales AFTN

2.3. En el Aeropuerto

- Terminales AFTN, observatorio, planeamiento de vuelo, pronósticos, comunicaciones zona sur y zona norte y Avianca.

2.4. Fuera del Aeropuerto

- Estación Transmisora de Radiocomunicaciones HF y VHF Santa Rosa
- Estación Receptora de Radiocomunicaciones HF y VHF de Chillón.
- Radioenlace multicanal en la terminal de Telefónica del Perú.

3. Sistema de Vigilancia Aérea.

Este sistema está compuesto principalmente por:

- Un sistema radar primario de vigilancia en configuración redundante/dual de última tecnología (estado sólido), ubicado en el Edificio Antena Radar.
- Un sistema radar secundario de vigilancia en configuración dual, tipo monopulso, ubicado en el Edificio Antena Radar.
- Un sistema automatizado en el Centro de Control para usar configuración dual y presentar datos radar y de vuelo, con 6 posiciones del control radar y 6 posiciones de datos de vuelo, ubicado en el Edificio Radar.
- Un sistema automatizado en la Torre de Control para presentar datos radar y de vuelo con una posición de control radar y una de datos de vuelo.
- Un sistema automatizado de procesamiento y presentación de datos de vuelo AIS-ARO ubicado en las oficinas AIS-ARO.
- Dos sistemas simuladores ATC/radar para entrenamiento, cada uno con 2 posiciones de controladores, 2 posiciones de pseudo piloto y 1 posición de supervisor, ubicados uno en el Centro de Control y otro en el Centro de Entrenamiento Aeronáutico.
- Un sistema de enlace de datos radar y de vuelo; y
- Sistemas complementarios tales como UPS – energía eléctrica ininterrumpida, generación eléctrica, detección/extinción de incendios y seguridad.

4. Sistemas de Ayudas Luminosas.

- Luces de aproximación CAT- I en la pista 15
- Luces de eje de pista para la pista 15
- Sistema PAPI para la pista 15
- Sistema PAPI para la pista 33

- Luces de borde de pista
- Luces de umbral y extremo de pista 15/33
- Luces de pista de rodaje
- Luces de destello configuración REIL en la pista 33
- Faro de aeródromo
- Panel mímico de control
- Reguladores de corriente constante.

ANEXO 1
APENDICE 2c
FIBRA OPTICA - ESPECIFICACIONES TECNICAS

1. Especificaciones técnicas de la fibra óptica.

- Dimensiones : 62.5/125 um.
- Ancho de Banda : Baja Velocidad (850 nm)
  Alta Velocidad (1300nm) 160 MHz. Km.
- Atenuación : Baja Velocidad 3.5 dB/Km
  Alta Velocidad 1.0 dB/Km
- Aplicaciones : Ethernet, TR FDDI 155 Mbps ATM
  Baseband, Sistema de Seguridad de Video
- Fibra Optica Multimodo : 62.5/125 um - 12 fibras.

2. Especificaciones Técnicas del Patch Panel de Fibra Optica.

- Cantidad de puertos: 24
- Puertos ST multimodo adapter
- Bandeja de organización incluida
- Llave de seguridad.

3. Especificaciones Técnicas del Tendido de la Fibra Optica.

- La fibra óptica es tendida por ductería de PVC y/o ductería subterránea.

4. Conectorizado.

- El patch de fibra óptica es montado sobre un rack de comunicaciones.
- Los conectores de fibra óptica son de plástico.
- Soportar mínima atenuación, resistentes y de buen alineamiento de las fibras.

5. Enlaces de 12 fibras.

ORIGEN	DESTINO	METROS
Edificio Central 3er Piso	Complejo Radar	473
Complejo Radar	Gerencia de Finanzas	85
Complejo Radar	Centro de Entrenamiento Aeronáutico	522
Edificio Central 3er Piso	Edificio Central 10mo Piso	76
Edificio Central 3er Piso	Gerencia de Aeropuerto Internacional	135
Edificio Central 3er Piso	Gerencia de Logística	980
Gerencia de Logística	Gerencia Técnica	143
Gerencia de Logística	Gerencia Central de Infraestructura	191
Gerencia Técnica	Observatorio Meteorológico	2161
Observatorio Meteorológico	Estación Meteorológica Automatizada	1013

Enlaces de 6 fibras.

ORIGEN	DESTINO	METROS
Gerencia de Logística	Edificio Ex Faucett (Rack 1)	400
Edificio Ex Faucett (Rack 1)	Edificio Ex Faucett (Rack 2)	150

ANEXO 1
APENDICE 2d
SISTEMAS DE INFORMATICA

1. Software.

1.1 Software de Base.

Sistemas Operativos

- Treintiuno (31) licencias de Windows-95
- Setenticinco (75) licencias Windows-98
- Una (1) licencia de Windows NT-Server
- Treintiuno (31) licencias Cliente de Windows NT

Lenguajes de Programación

- Cuatro licencias de Foxpro V.2.5 para DOS (necesarias para el Módulo de Control de Servicios en Plataforma).

1.2. Software de Ofimática.

- Treintiuno (31) licencias incluidas de Microsoft Office-97 Standard, las cuales incluyen Procesador de Texto (Microsoft Word), Hoja de Cálculo (Microsoft Excel) y Presentaciones Gráficas (Microsoft PowerPoint).
- Treintiún (31) licencias de uso de Exchange Client (Correo Electrónico).

1.3. Software Aplicativo.

Actualmente, las oficinas y establecimientos de la Gerencia del Aeropuerto están empleando los siguientes sistemas de información:

1.3.1. Sistema Integrado de Información – SIGA

Este es un proyecto de implantación de un sistema diseñado para apoyar a todos los niveles administrativos de la estructura de organización integrando la información y esfuerzos para contribuir a la eficiencia operativa. Es un sistema que cubre los principales ciclos del negocio: comercial, logístico y financiero.

Tienen las siguientes características técnicas:

- Configuración parametrizable a nivel sistema y módulo,

- Multiusuario,
- Multimoneda, con capacidad para manejar dos monedas y emitir estados financieros en muchas,
- Capacidad para manejar más de una compañía y consolidar en una principal,
- Modular

Tiene los siguientes módulos:

- Contabilidad.
- Comercial.
- Cuentas por cobrar.
- Tesorería.
- Presupuesto.
- Logística.
- Activo fijo.
- Cuentas por pagar.

El sistema es cliente servidor programado en Power Builder sobre una base de datos SYBASE.

1.3.2. Sub-Sistema de Contabilidad y Finanzas

Este sistema está orientado a proveer información contable, llegando a asistir la función de planificación presupuestal y su control por áreas de responsabilidad, líneas de negocio, proceso y actividad, asimismo, garantiza a los Usuarios que lo utilizan un adecuado manejo de la información para la gestión contable.

1.3.3. Sub-Sistema Logístico

Cubre las funciones de administración y control de un proceso logístico, manejando las solicitudes de requerimientos, estado y evaluación de cotizaciones, llevando para cada uno un control independiente de stocks, movimientos, valores, etc., manteniendo una estructura flexible del catálogo de artículos, la cual relaciona

información de los artículos con usuarios, áreas de responsabilidad, centros de costos, equipos, inventarios, proveedores, etc., organizando la información de tal forma que permita la optimización de la gestión en cada una de las áreas. Asimismo, permite controlar las requisiciones, compras y consumos de materiales catalogados, o de aquellos destinados a las inversiones que la empresa tiene en curso, registrándose para ello el código y el presupuesto correspondiente a la inversión.

1.3.4. Sub-Sistema de Activo Fijo

Este sistema cubre las funciones de administración y control de activos soportando las actividades llevadas a cabo desde su origen, permitiendo un rápido procesamiento de la información donde el usuario podrá interactuar fácilmente con el sistema. Asimismo, se logra un control de las altas, bajas, transferencias, y revaluación de los activos. Además, permite realizar los ajustes de inflación y depreciación. Este sistema como los otros, integra sus transferencias en la base de datos centralizadora.

1.3.5. Sub-Sistema Comercial

Este sistema permite asistir a la gestión comercial al ofrecer información consistente y oportuna, la cual, entre otras funciones que realiza, permite la facturación de los diferentes servicios aeronáuticos y no aeronáuticos que brinda CORPAC S.A., administrando y procesando esta información para ser contabilizada y generar la cobranza respectiva. Todo esto es posible gracias al manejo en línea de la información, como, por ejemplo la interrelación con el sub-sistema contable, el cual actualiza la información de los saldos pendientes directamente desde cobranzas.

Nota: Las licencias para el motor de Base de Datos SYBASE y para el Sistema Integrado SIGA, deben ser adquieridas por el Concesionario de los proveedores propietarios de los derechos de autor.

1.3.6. Sistema de Control de Puntos de Venta

Este es un sistema diseñado para controlar el comportamiento comercial de los Operadores, centralizando la información de las ventas e inventarios de sus cajas, transmitiéndola al servidor de la red desde donde puede ser analizada y comparada con los reportes escritos y declaraciones de impuestos.

Las cajas registradoras son de marca Zigma de diseño y manufactura nacional con componentes importados. Cada caja tiene las siguientes funciones: cálculo y emisión de fácturas y notas de venta en moneda nacional y dólares, procesamiento de devoluciones, cierres diarios y mensuales de ventas, calculo de costos de venta, estadísticas de venta y mantenimiento de saldos de almacén.

El sistema está en fase de producción y ha tenido resultados positivos hasta la fecha. Inicialmente se ha instalado y conectado a la red LAN 5 puntos de venta y el sistema está disponible para colocar una o más cajas registradoras por cada local alquilado si lo desea.

Está desarrollado en MS Fox Pro para DOS versión 2.5.

1.3.7. Sistema de Control de Pago de Tarifa Unificada de Uso de Aeropuerto (TUUA).

Este es un sistema diseñado para controlar el flujo de pasajeros y el pago que realizan al Banco por el derecho de uso de las instalaciones del Aeropuerto. Contabiliza la emisión, venta y uso de los boletos que los pasajeros emplean para ingresar a los terminales del Aeropuerto.

Tiene una red de datos y eléctrica independiente administrada por el personal del Banco con terminales de control de información para la supervisión del banco por cuenta de CORPAC S.A.

1.3.8. Módulo de Control de Servicios de Plataforma

Este es un módulo diseñado para controlar los servicios de plataforma prestados por los Operadores. Registra datos de los servicios y los valoriza para confrontarlos con las declaraciones de los Operadores.

Está desarrollado en MS Fox Pro para DOS versión 2.5.

1.3.9. Sistema de Información Catastral

Se encuentran en medio magnético, en formato AutoCad, todos los planos arquitectónicos y de ingeniería de las instalaciones del Aeropuerto.

2. Hardware.

2.1. Servidor de Red

Un (1) servidor Compaq Proliant con procesador Pentium II

2.2. Equipos de Comunicación y Red

Un (1) Switch 3Com modelo 1000 de 24 puertos

Ver el diagrama de la red de comunicaciones que forma parte del presente Apéndice.

2.3. Computadoras Personales:

- Sistema FIDS 65
- Central Telefónica 2
- Migración Requisitoria 10
- Sistema administrativo 29

2.4. Impresoras.

- Central Telefónica 1
- Sistema administrativo 12

3. Areas Restringidas

Debido al diseño e integración de la red de fibra óptica, existen algunos nodos de comunicación que por su ubicación se consideran restringidos. Estos son:

- Tercer Piso: frente al ascensor de 6 m^2 aproximadamente.
- Mezzanine: al costado de los servicios higiénicos de 3 m^2 aproximadamente.
- Décimo Piso: todo el piso.
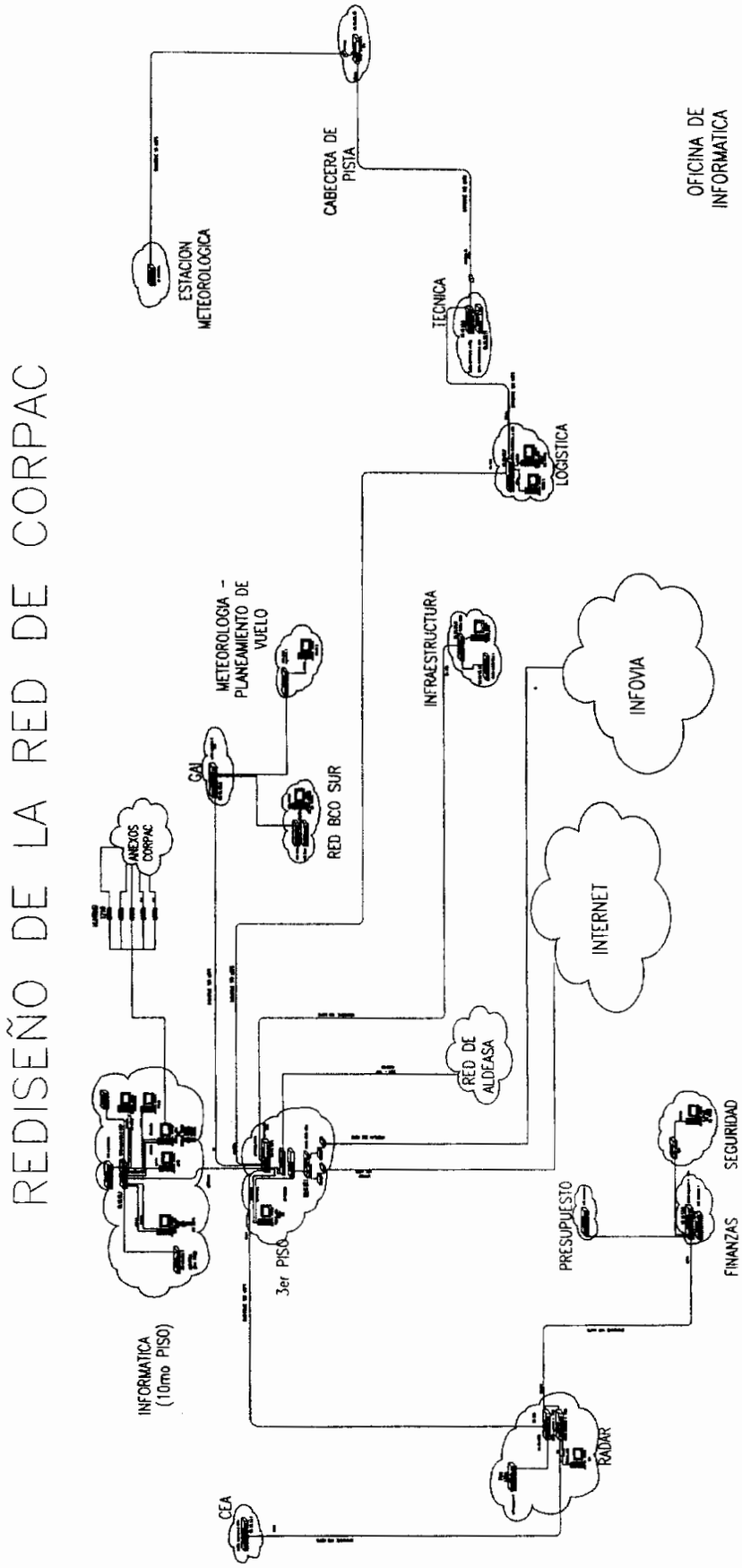
Diagrama de la Red de Comunicaciones